RICAMBI - SPARE PARTS - REPUESTOS - PIECES DETACHEES - ERSATZTEILE - PRO 18

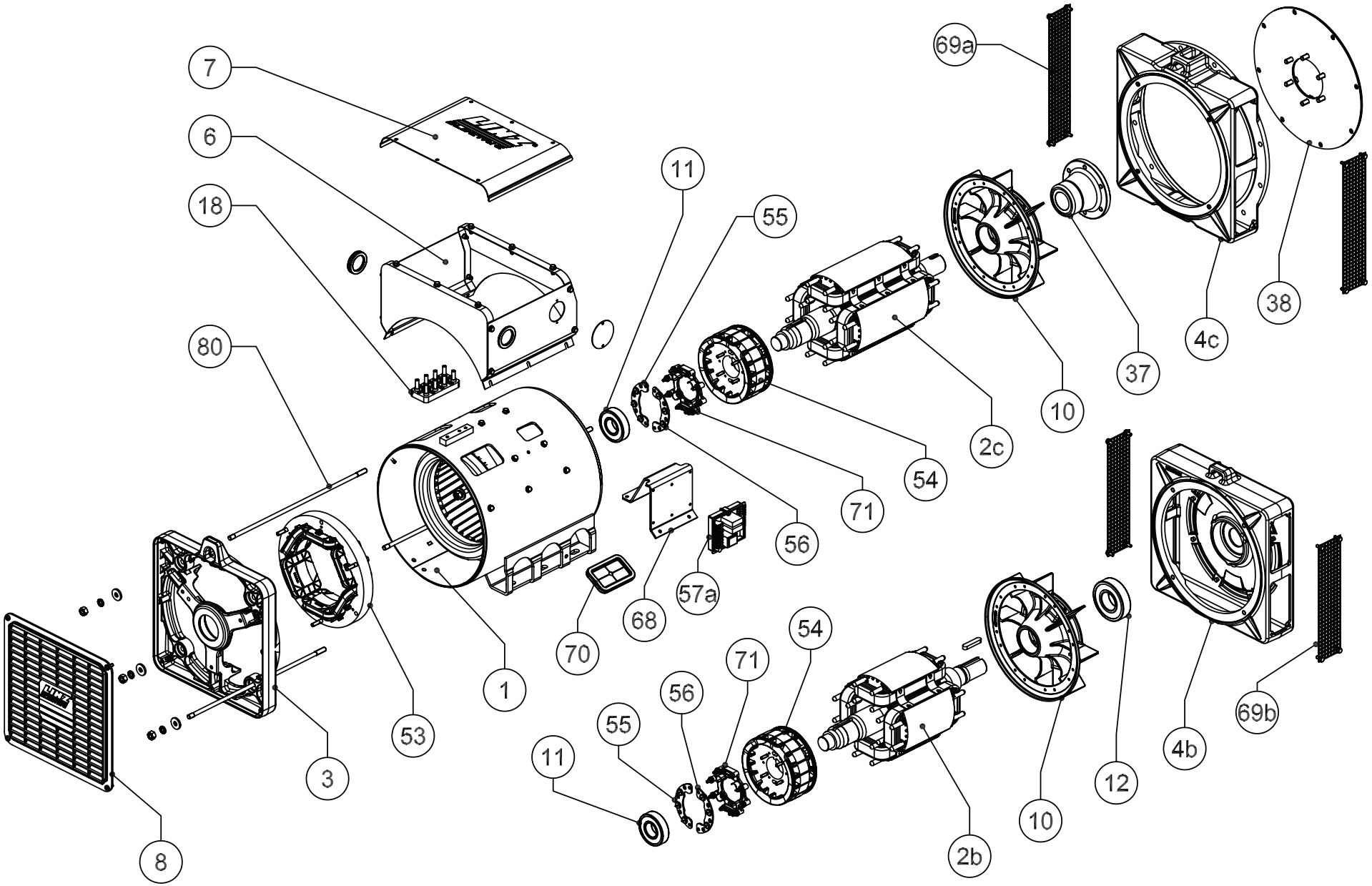

Nº	COD.	RICAMBI	SPARE PARTS	LISTA DE REPUESTOS	PIECES DETACHEES	ERSATZTEILE
1	*	carcassa con statore	frame with stator	carcaza con estator	carcasse avec stator	Gehäuse mit Stator
2b	*	induttore rotante B14	B14 rotating inductor	inductor rotante B14	roue polaire B14	Drehanker B14
2c	*	induttore rotante SAE	SAE rotating inductor	inductor rotante SAE	roue polaire SAE	Drehanker SAE
3	E18SE001A	scudo posteriore	rear shield	tapa posterior	flasque arrière	hinterer Lagershild
4b	E18SB013	scudo anteriore B3/B14	B3/B14 front cover	tapa anterior B3/B14	flasque avant B3/B14	vorderer Lagerschild B14
4c	*	scudo anteriore SAE	SAE front cover	tapa anterior SAE	flasque avant SAE	vorderer Lagerschild SAE
6	*	scatola basetta	terminal box	caja de bornes	boîte à bornes	Klemmenkasten
7	E18BT004B	copriscatola basetta	terminal box cover	tapa caja de bornes	couvercle boîte à bornes	oberer Deckel
8	E18KA002D	protezione posteriore	rear cover	tapa posterior	coiffe de protection arrière	hintere Haube
10	E18VE002D	ventola	fan	ventilador	ventilateur	Lüfter
11	EXA11668335	cuscinetto posteriore	rear bearing	cojinete posterior	roulement arrière	Lager Kupplungsgegenseite (hinten)
12	EX411668345	cuscinetto anteriore	front bearing	cojinete anterior	roulement avant	Lager Kupplungsseite (vorne)
18	E18KA003B	morsettiera principale 8 pioli	8 stud terminal board	placa principal de 8 bornes	bornier à 8 bornes	8 Poliges Klemmenbrett
37	E13GE001A	mozzo giunto	coupling hub	brida	moyeu joint	Kupplungsnabe
38	*	disco SAE	sae coupling disc plate	discos SAE	disque SAE	Scheibenkupplung SAE
53	E18EC017B	statore eccitatrice	exciter stator	estator excitatriz	stator de l'excitatrice	Erregerstator
54	E18EC020A	rotore eccitatrice	exciter rotor	rotor excitatriz	induit d'excitatrice	Erregeranker
55	E18EC010A	settore portadiodi completo (+)	(+) rotating bridge sector	sector puente diodos (+)	secteur pont tournant (+)	Dioden Segment (+)
56	E18EC011A	settore portadiodi completo (–)	(–) rotating bridge sector	sector puente diodos (–)	secteur pont tournant (–)	Dioden Segment (–)
57	*	regolatore elettronico HVR-11	HVR-11 electronic regulator	regulador electrónico HVR-11	regulateur électronique HVR-11	elektronischer Regler HVR-11
68	E18BT00EB	supporto regolatore	electronic regulator support	soporte regulador	support régulateur	Ständer -Regler
69a	E18KA006A	rete protezione scudo SAE 2-3	SAE 2-3 lateral grille protection	rejilla de protección lateral SAE 2-3	grille de protection latéral SAE 2-3	Schilde-Schutznetz SAE 2-3
69b	E18KA005A	rete protezione scudo SAE 4-5 B14	SAE 4-5 B14 lateral grille protection	rejilla de protección lateral SAE 4-5-B14	grille de protection latéral SAE 4-5-B14	Schilde-Schutznetz SAE 4-5-B14
70	E18KA014B	passacavo	fair lead	pasa-cable	passe-cable	Kabelpresse
71	E18EC000B	isolamento portadiodi	rotating bridge insulator	aislador puente diodos	isolement de pont tournant	Isolierungsdiodenträger
80	*	tiranti cassa	frame tie rod	tirante carcaza	tirant carcasse	Zugstange
81	E28KA011A	protezione superiore scudi SAE	SAE top cover	tapa superior de protección SAE	protection supérieure de la flasque SAE	oberer Schutz von den Schilden SAE

* Specificare codice dell'alternatore e data di produzione - When requesting spare parts please indicate the alternator's code and date of production - En cada pedido de piezas de repuestos especificar el código y la fecha de producción de la máquina - Pour demander les pièces detachées, prière de mentionner le code et la date de production - Bei Ersatzteilbestellung bitte immer die Tellbenennung des Code und den Datum der Produktion des Wechselstromgenerators angeben

RICAMBI - SPARE PARTS - REPUESTOS - PIECES DETACHEES - ERSATZTEILE - PRO 22

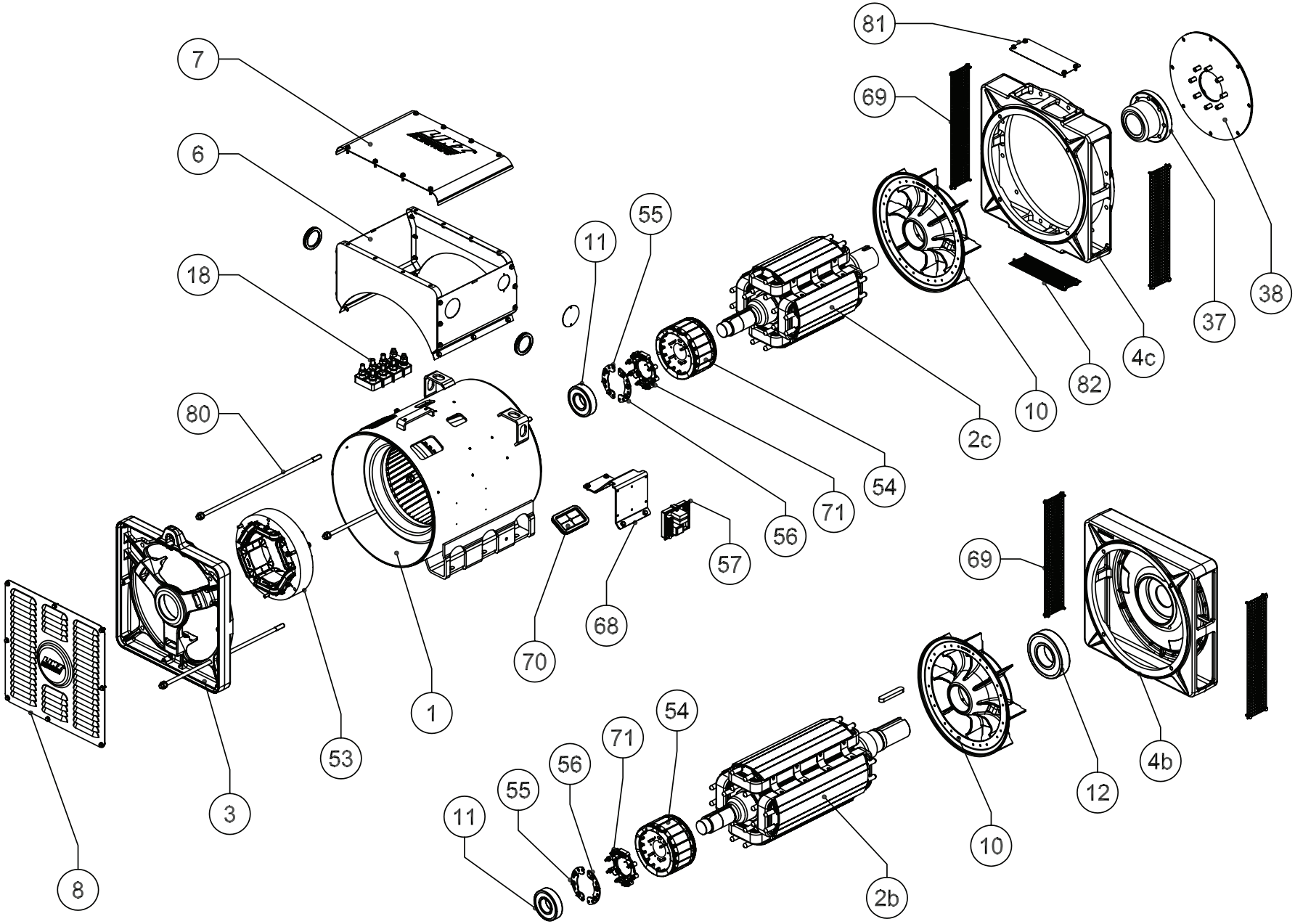

Nº	COD.	RICAMBI	SPARE PARTS	LISTA DE REPUESTOS	PIECES DETACHEES	ERSATZTEILE
1	*	carcassa con statore	frame with stator	carcaza con estator	carcasse avec stator	Gehäuse mit Stator
2b	*	induttore rotante B14	B14 rotating inductor	inductor rotante B14	roue polaire B14	Drehanker B14
2c	*	induttore rotante SAE	SAE rotating inductor	inductor rotante SAE	roue polaire SAE	Drehanker SAE
3	E22SE001B	scudo posteriore	rear shield	tapa posterior	flasque arrière	hinterer Lagershild
4b	E22SB001B	scudo anteriore B3/B14	B3/B14 front cover	tapa anterior B3/B14	flasque avant B3/B14	vorderer Lagerschild B14
4c	*	scudo anteriore SAE	SAE front cover	tapa anterior SAE	flasque avant SAE	vorderer Lagerschild SAE
6	*	scatola basetta	terminal box	caja de bornes	boîte à bornes	Klemmenkasten
7	E22BT000B	copriscatola basetta	terminal box cover	tapa caja de bornes	couvercle boîte à bornes	oberer Deckel
8	E22KA004D	protezione posteriore	rear cover	tapa posterior	coiffe de protection arrière	hintere Haube
10	E22VE000D	ventola	fan	ventilador	ventilateur	Lüfter
11	EX411668345	cuscinetto posteriore	rear bearing	cojinete posterior	roulement arrière	Lager Kupplungsgegenseite (hinten)
12	EX411668370	cuscinetto anteriore	front bearing	cojinete anterior	roulement avant	Lager Kupplungsseite (vorne)
18	E22BT008B	morsettiera principale 8 pioli	8 stud terminal board	placa principal de 8 bornes	bornier à 8 bornes	8 Poliges Klemmenbrett
37	E22GE001A	mozzo giunto	coupling hub	brida	moyeu joint	Kupplungsnabe
38	*	dischi SAE	sae coupling disc plate	discos SAE	disque SAE	Scheibenkupplung SAE
53	E22EC013B	statore eccitatrice	exciter stator	estator excitatriz	stator de l'excitatrice	Erregerstator
54	E22EC012A	rotore eccitatrice	exciter rotor	rotor excitatriz	induit d'excitatrice	Erregeranker
55	E22EC002A	settore portadiodi completo (+)	(+) rotating bridge sector	sector puente diodos (+)	secteur pont tournant (+)	Dioden Segment (+)
56	E22EC001A	settore portadiodi completo (–)	(–) rotating bridge sector	sector puente diodos (–)	secteur pont tournant (–)	Dioden Segment (–)
57	E18EX005A	regolatore elettronico HVR-11	HVR-11 electronic regulator	regulador electrónico HVR-11	regulateur électronique HVR-11	elektronische Regler HVR-11
68	E22BT006B	supporto regolatore	electronic regulator support	soporte regulador	support régulateur	Ständer-Regler
69	E22KA007A	rete protezione scudi	lateral grille protection	rejilla de protección lateral	grille de protection latéral	Schilde-Schutznetz
70	E18KA014B	passacavo	fair lead	pasa-cable	passe-cable	Kabelpresse
71	E18EC000B	isolamento portadiodi	rotating bridge insulator	aislador puente diodos	isolement de pont tournant	Isolierungsdiodenträger
80	*	tiranti cassa	frame tie rod	tirante carcaza	tirant carcasse	Zugstange
81	E22KA005A	protezione superiore scudi SAE	SAE top cover	tapa superior de protección SAE	protection supérieure de la flasque SAE	oberer Schutz von den Schilden SAE
82	E22KA006A	rete protezione inferiore scudi SAE	SAE bottom protection grille	rejilla de protección inferior SAE	grille de protection inférieure de la flasque SAE	unteres Schutznetz von den Schilden SAE

* Specificare codice dell'alternatore e data di produzione - When requesting spare parts please indicate the alternator's code and date of production - En cada pedido de piezas de repuestos especificar el código y la fecha de producción de la máquina - Pour demander les pièces detachees, prière de mentionner le code et la date de production - Bei Ersatzteilbestellung bitte immer die Tellbenennung des Code und den Datum der Produktion des Wechselstromgenerators angeben

RICAMBI - SPARE PARTS - REPUESTOS - PIECES DETACHEES - ERSATZTEILE - PRO 28

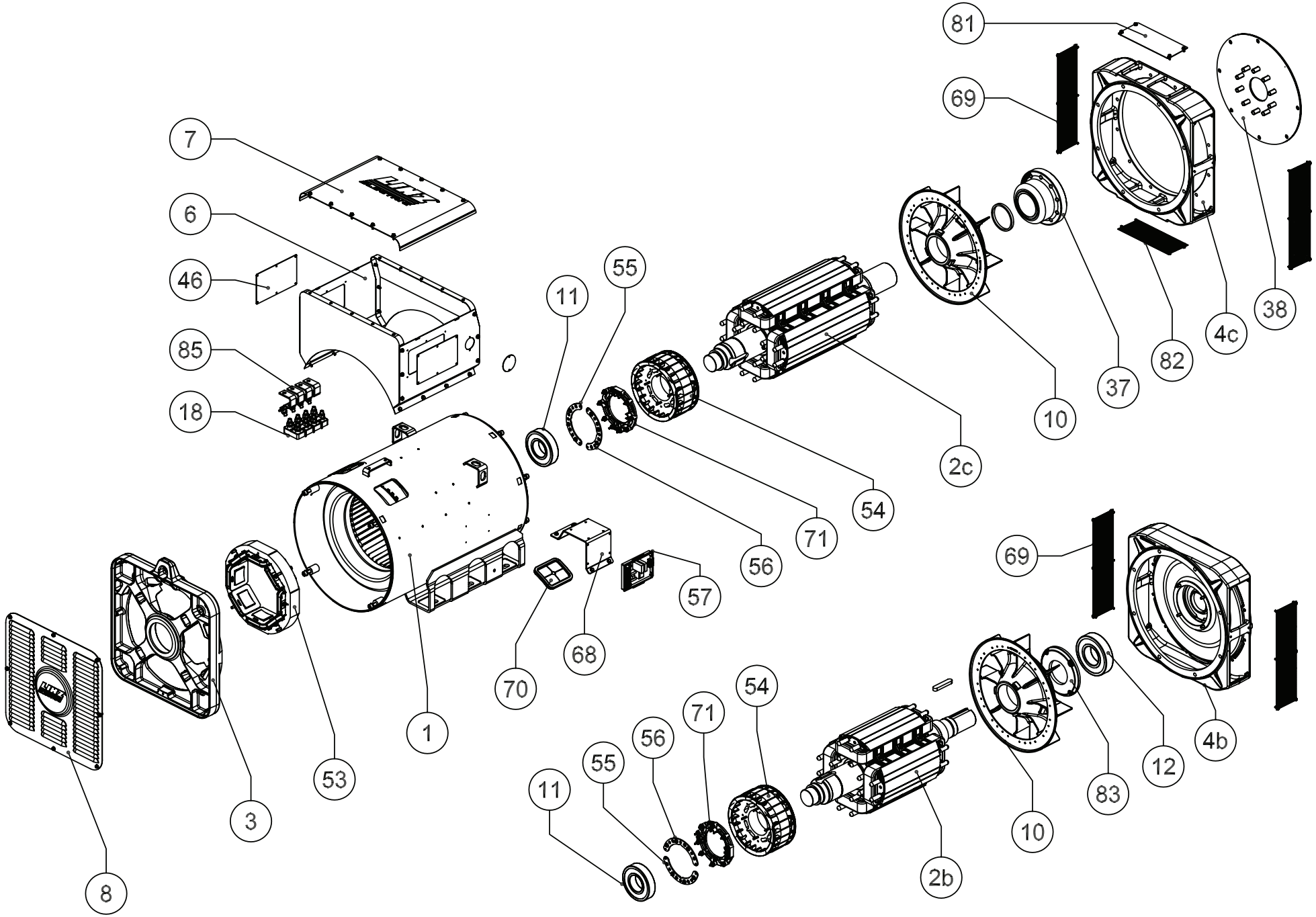

Nº	COD.	RICAMBI	SPARE PARTS	LISTA DE REPUESTOS	PIECES DETACHEES	ERSATZTEILE
1	*	carcassa con statore	frame with stator	carcaza con estator	carcasse avec stator	Gehäuse Mit Stator
2b	*	induttore rotante B14	B14 rotating inductor	inductor rotante B14	roue polaire B14	Drehanker B14
2c	*	induttore rotante SAE	SAE rotating inductor	inductor rotante SAE	roue polaire SAE	Drehanker SAE
3	E28SE001B	scudo posteriore	rear shield	tapa posterior	flasque arrière	hinterer Lagerschild
4b	E28SB001B	scudo anteriore B3/B14	B3/B14 front cover	tapa anterior B3/B14	flasque avant B3/B14	vorderer Lagerschild B3/B14
4c	*	scudo anteriore SAE	SAE front cover	tapa anterior SAE	flasque avant SAE	vorderer Lagerschild SAE
6	*	scatola basetta	terminal box	caja de bornes	boîte à bornes	Klemmenkasten
7	E28BT004C	copriscatola basetta	terminal box cover	tapa caja de bornes	couvercle boîte à bornes	oberer Deckel
8	E28KA013E	protezione posteriore	rear cover	tapa posterior	coiffe de protection arrière	hintere Haube
10	E28VE001B	ventola	fan	ventilador	ventilateur	Lüfter
11	EX411668370	cuscinetto posteriore	rear bearing	cojinete posterior	roulement arrière	Lager Kupplungsgegenseite (Hinten)
12	EX411668380	cuscinetto anteriore	front bearing	cojinete anterior	roulement avant	Lager Kupplungsseite (Vorne)
18	E22BT008B	morsettiera principale 8 pioli	8 stud terminal board	placa principal de 8 bornes	bornier à 8 bornes	8 Poliges Klemmenbrett
37	E28GE001B	mozzo giunto	coupling hub	brida	moyeu joint	Kupplungsnabe
38	*	disco SAE	sae coupling disc plate	discos SAE	disque SAE	Scheibenkupplung SAE
46	E28BT005A	pannello cieco	blind panel	panel ciego	tableau aveugle	Tafel
53	E28EC002B	statore eccitatrice	exciter stator	estator excitatriz	stator de l'excitatrice	Erregerstator
54	E28EC014C	rotore eccitatrice	exciter rotor	rotor excitatriz	induit d'excitatrice	Erregeranker
55	E28EC010A	settore portadiodi completo (+)	(+) rotating bridge sector	sector puente diodos (+)	secteur pont tournant (+)	Dioden Segment (+)
56	E28EC009A	settore portadiodi completo (–)	(–) rotating bridge sector	sector puente diodos (–)	secteur pont tournant (–)	Dioden Segment (–)
57	*	regolatore elettronico HVR-30	HVR-30 electronic regulator	regulador electronico HVR-30	regulateur électronique HVR-30	Elektronischer Regler HVR-30
68	E28BT006B	supporto regolatore	electronic regulator support	soporte regulador	support régulateur	Ständer -Regler
69	E28KA012A	rete protezione scudi	lateral grille protection	rejilla de protección lateral	grille de protection latéral	Schilde-Schutznetz
70	E28KA014B	passacavo	fair lead	pasa-cable	passe-cable	Kabelpresse
71	E28EC008C	isolamento portadiodi	rotating bridge insulator	aislador puente diodos	isolement de pont tournant	Isolierungsdiodentraeger
81	E28KA010A	protezione superiore scudi SAE	SAE top cover	tapa superior de protección SAE	protection supérieure de la flasque SAE	oberer Schutz von den Schilden SAE
82	E28KA011A	rete protezione inferiore scudi SAE	SAE bottom protection grille	rejilla de protección inferior SAE	grille de protection inférieure de la flasque SAE	unteres Schutznetz von den Schilden SAE
83	E28KA006B	coperchietto interno scudo B14	B14 internal cover	tapa interna B14	couvercle intérieur de la flasque B14	interner Deckel von Schild B14
85	E28BT007A	morsetto sagomato	modelled terminal	terminal de salida	borne façonnée	modelnder Klemme
85	E28BT007A	morsetto sagomato	modelled terminal	terminal de salida	borne façonnée	modelnder Klemme

* Specificare codice dell'alternatore e data di produzione - When requesting spare parts please indicate the alternator's code and date of production - En cada pedido de piezas de repuestos especificar el código y la fecha de producción de la máquina - Pour demander les pièces detachees, prière de mentionner le code et la date de production - Bei Ersatzteilbestellung bitte immer die Tellbenennung des Code und den Datum der Produktion des Wechselstromgenerators angeben

RICAMBI - SPARE PARTS - REPUESTOS - PIECES DETACHEES - ERSATZTEILE - PRO 35

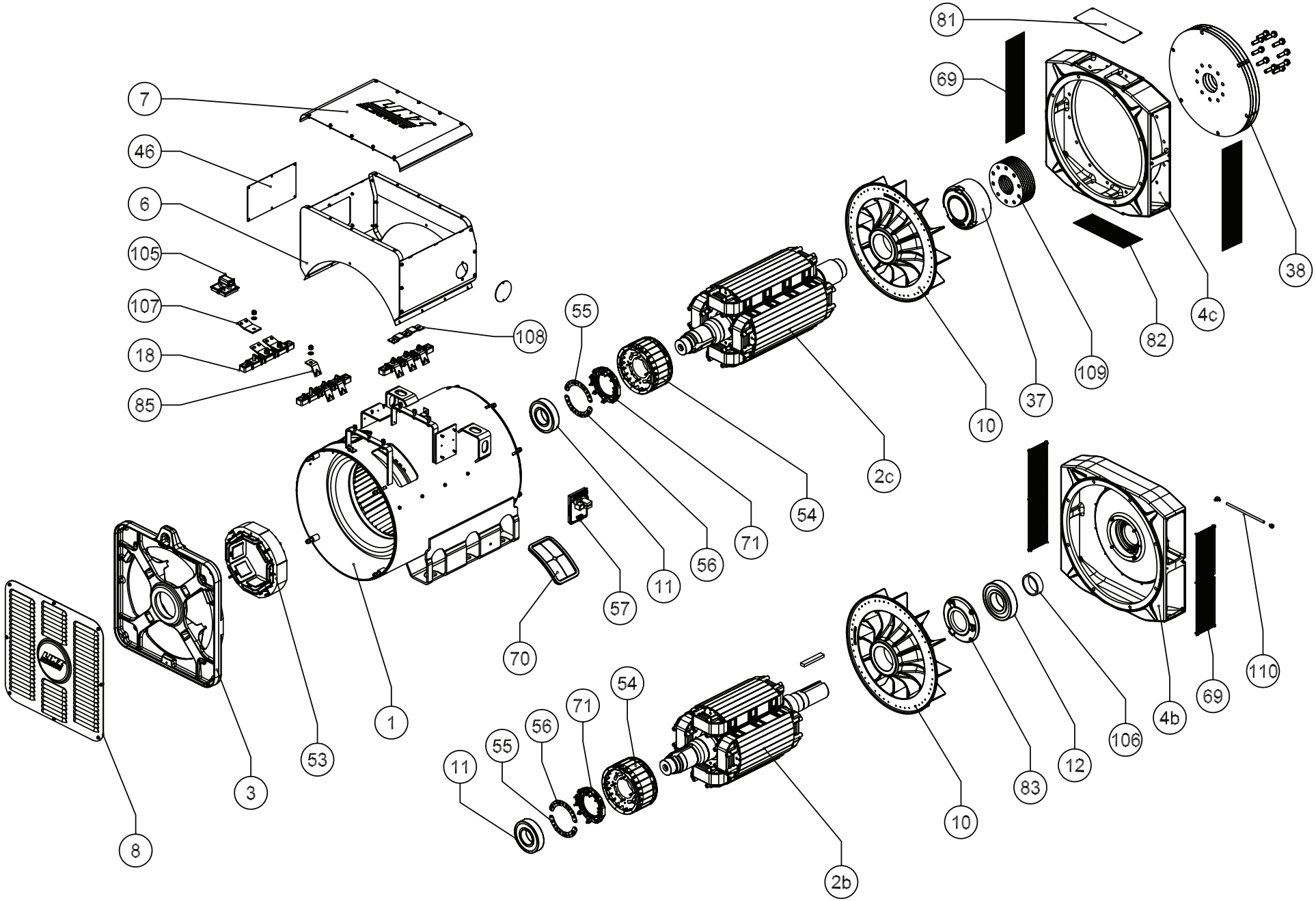

Nº	COD.	RICAMBI	SPARE PARTS	LISTA DE REPUESTOS	PIECES DETACHEES	ERSATZTEILE
1	*	carcassa con statore	frame with stator	carcaza con estator	carcasse avec stator	Gehäuse Mit Stator
2b	*	induttore rotante B14	B14 rotating inductor	inductor rotante B14	roue polaire B14	Drehanker B14
2c	*	induttore rotante SAE	SAE rotating inductor	inductor rotante SAE	roue polaire SAE	Drehanker SAE
3	E28SE001B	scudo posteriore	rear shield	tapa posterior	flasque arrière	hinterer Lagerschild
4b	E28SB001B	scudo anteriore B3/B14	B3/B14 front cover	tapa anterior B3/B14	flasque avant B3/B14	vorderer Lagerschild B3/B14
4c	*	scudo anteriore SAE	SAE front cover	tapa anterior SAE	flasque avant SAE	vorderer Lagerschild SAE
6	*	scatola basetta	terminal box	caja de bornes	boîte à bornes	Klemmenkasten
7	E28BT004C	copriscatola basetta	terminal box cover	tapa caja de bornes	couvercle boîte à bornes	oberer Deckel
8	E28KA013E	protezione posteriore	rear cover	tapa posterior	coiffe de protection arrière	hintere Haube
10	E28VE001B	ventola	fan	ventilador	ventilateur	Lüfter
11	EX411668370	cuscinetto posteriore	rear bearing	cojinete posterior	roulement arrière	Lager Kupplungsgegenseite (Hinten)
12	EX411668380	cuscinetto anteriore	front bearing	cojinete anterior	roulement avant	Lager Kupplungsseite (Vorne)
18	E22BT008B	morsettiera principale 8 pioli	8 stud terminal board	placa principal de 8 bornes	bornier à 8 bornes	8 Poliges Klemmenbrett
37	E28GE001B	mozzo giunto	coupling hub	brida	moyeu joint	Kupplungsnabe
38	*	disco SAE	sae coupling disc plate	discos SAE	disque SAE	Scheibenkupplung SAE
46	E28BT005A	pannello cieco	blind panel	panel ciego	tableau aveugle	Tafel
53	E28EC002B	statore eccitatrice	exciter stator	estator excitatriz	stator de l'excitatrice	Erregerstator
54	E28EC014C	rotore eccitatrice	exciter rotor	rotor excitatriz	induit d'excitatrice	Erregeranker
55	E28EC010A	settore portadiodi completo (+)	(+) rotating bridge sector	sector puente diodos (+)	secteur pont tournant (+)	Dioden Segment (+)
56	E28EC009A	settore portadiodi completo (–)	(–) rotating bridge sector	sector puente diodos (–)	secteur pont tournant (–)	Dioden Segment (–)
57	*	regolatore elettronico HVR-30	HVR-30 electronic regulator	regulador electronico HVR-30	regulateur électronique HVR-30	Elektronischer Regler HVR-30
68	E28BT006B	supporto regolatore	electronic regulator support	soporte regulador	support régulateur	Ständer -Regler
69	E28KA012A	rete protezione scudi	lateral grille protection	rejilla de protección lateral	grille de protection latéral	Schilde-Schutznetz
70	E28KA014B	passacavo	fair lead	pasa-cable	passe-cable	Kabelpresse
71	E28EC008C	isolamento portadiodi	rotating bridge insulator	aislador puente diodos	isolement de pont tournant	Isolierungsdiodentraeger
81	E28KA010A	protezione superiore scudi SAE	SAE top cover	tapa superior de protección SAE	protection supérieure de la flasque SAE	oberer Schutz von den Schilden SAE
82	E28KA011A	rete protezione inferiore scudi SAE	SAE bottom protection grille	rejilla de protección inferior SAE	grille de protection inférieure de la flasque SAE	unteres Schutznetz von den Schilden SAE
83	E28KA006B	coperchietto interno scudo B14	B14 internal cover	tapa interna B14	couvercle intérieur de la flasque B14	interner Deckel von Schild B14
85	E28BT007A	morsetto sagomato	modelled terminal	terminal de salida	borne façonnée	modelnder Klemme
85	E28BT007A	morsetto sagomato	modelled terminal	terminal de salida	borne façonnée	modelnder Klemme

* Specificare codice dell'alternatore e data di produzione - When requesting spare parts please indicate the alternator's code and date of production - En cada pedido de piezas de repuestos especificar el código y la fecha de producción de la máquina - Pour demander les pièces detachees, prière de mentionner le code et la date de production - Bei Ersatzteilbestellung bitte immer die Tellbenennung des Code und den Datum der Produktion des Wechselstromgenerators angeben

IT

DICHIARAZIONE DEL FABBRICANTE

Linz Electric Srl dichiara sotto la propria responsabilità che gli alternatori sincroni trifase della serie **PRO** da essa prodotti sono conformi ai requisiti essenziali di sicurezza previsti dalle seguenti direttive:

- **2006/95/CE** *(Direttiva Bassa Tensione)*
- **2004/108/CE** *(Compatibilità Elettromagnetica)*
- **2006/42/CE** *(Direttiva Macchine)*

Tali alternatori sono costruiti in osservanza delle norme **EN 60034-1** (Norme sulle macchine elettriche rotanti), **EN 60034-1, EN 60204**-1, **EN61000-6-2, EN61000-6**-4, **EN 55014-1, EN 55011.**
Gli alternatori oggetto della presente dichiarazione non possono essere messi in servizio prima che le macchine in cui saranno assemblati siano state dichiarate conformi alle disposizioni della direttiva macchine ad esse relativa.

Arcole, 19 Ottobre 2009

Linz Electric Srl
Amministratore Unico

EN

MANUFACTURER'S DECLARATION

Linz Electric Srl declares under its responsibility that synchronous three-phase alternators of **PRO** series of its production are in conformity with essential safety requirements according to the following directives:

- **2006/95/CE** *(Low Voltage Directive)*
- **2004/108/CE** *(Electromagnetic Compatibility)*
- **2006/42/CE** *(Machines Directive)*

These alternators are manufactured according to **EN 60034-1** standards (standard for Electric rotating machines), **EN 60034**-1, **EN 60204**-1, **EN61000-6-2, EN61000-6**-4, **EN 55014-1, EN 55011.**
The above mentioned alternators cannot be put into service before the machines where they are intended to be assembled have been declared in conformity with the relevant Machine Directive requirements.

Arcole, 19th October 2009

Linz Electric Srl
Chairman

ES

DECLARACION DEL FABRICANTE

Linz Electric S.r.l declara bajo su propia responsabilidad quelos alternadores síncronos trifásicos de la serie **PRO** que ésta produce son conformes a los requisitos fundamentales previstos por las siguientes directivas:

- **2006/95/CE** *(Directiva baja tensión)*
- **2004/108/CE** *(Compatibilidad electromagnética)*
- **2006/42/CE** *(Directiva máquinas)*

Dichos alternadores están construidos observando las normas **EN 60034-1** (Máquinas eléctricas rotativas), **EN 60034-1, EN 60204**-1, **EN61000-6-2, EN61000-6**-4, **EN 55014-1, EN 55011.**
Los alternadores que son objeto de la presente declaración no pueden ser puestos en servicio antes que las máquinas a las cuales los mismos serán acoplados hayan sido declaradas conformes a las disposiciones de la directiva máquinas.

Arcole, 19 Octubre 2009

Linz Electric Srl
Administrador único